高純度ガス用圧力計φ30圧力計

U3Dシリーズ

特長

■高純度ガス用で集積化ガス供給システム用に設計された製品です。
装置の省スペース化でのご使用に最適です。

品番コード

U3D-□□□-□□MQ

圧力レンジコード

03C	−0.1～0～0.3
06C	−0.1～0～0.6
10C	−0.1～0～1

継手

V1	1/4フェイス・シール メスコネクター
V2	1/4フェイス・シール オス

仕　様

形式	U3D-□□□-V1MQ	U3D-□□□-V2MQ
目盛板寸法	φ30	
精度	4級相当	
製作	禁油・禁水	
研磨	接ガス部 0.2μmRa以下	
使用温度範囲	−5 ～ 45℃	
外部リーク	1×10^{-11} Pa・m^3/s・He（真空法）	
固定フランジ	無	
外観形状番号	図8	図9

■本製品は、研磨仕様のみの製作となります。

外観図

図8

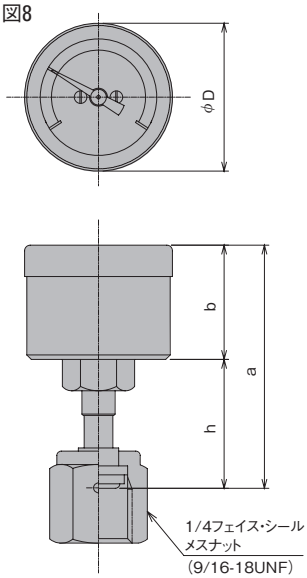

図9

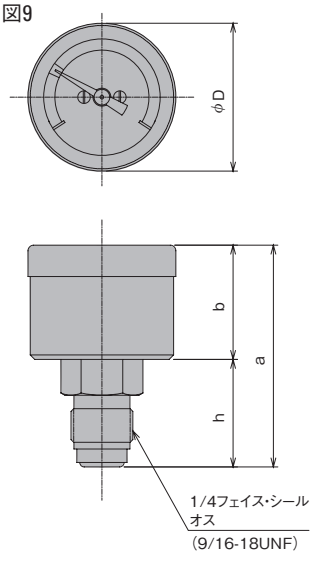

材　質

名称	U3D-□□□-V1MQ	U3D-□□□-V2MQ
ブルドン管	SUS316L	SUS316L
株	SUS316L	SUS316
継手	SUS316L	SUS316

寸法表

単位：mm

外観形状番号	a	b	h	φD
図8	54.3	25.5	28.8	33
図9	49.5	25.5	24	33