EXC-5シリーズ

ブラス製半自動切換装置（レクタ／Recta）

特長

■本製品は、供給圧力0.99 MPa対応でコンパクト化を目的に設計された製品です。左右の入口に各々ボンベを接続し、供給側のボンベの残圧が低下すると自動的に補助側のボンベへ切換えられるので、ガス欠することなく連続供給出来ます。病院や研究所等、ガス欠のリスクを回避する必要のある環境でのご使用に最適です。認定品（N弁類）での製作もいたします（入口逆止弁は除く）。

■EXC-5（レクタ）は、切替圧力が1MPa以上の製品ですので「高圧ガスの製造」と判断されるケースがあります。納入先の各都道府県の管轄部署に確認をお願いします。

外観図

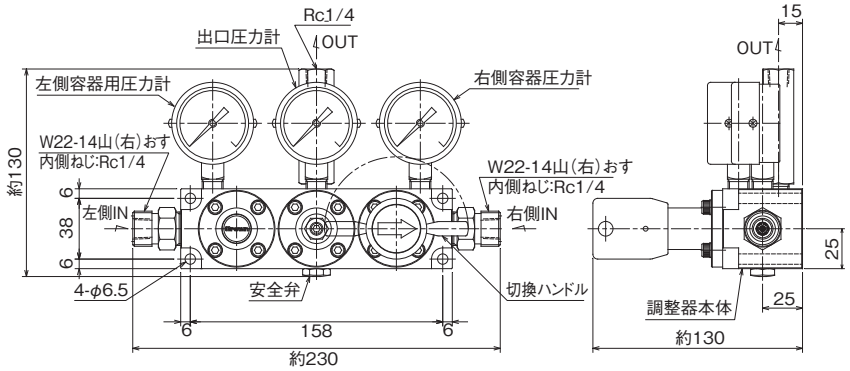

[外観図備考]
■単位：mm
■各寸法は、改良のため予告なく変更することがありますので、ご了承ください。

主要部材質

本　　体	C3604
カ　バ　ー	C3604BD
弁　　座	C3604BD
調整弁シート	PCTFE及びPTFE
ダイヤフラム	NBR
安全弁シート	CR

流量曲線図

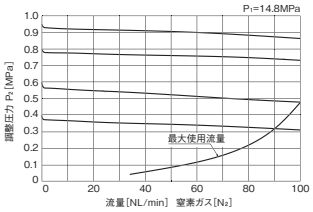

[備考]
■上記データは、標準仕様での参考値です。また、ガス温度等により変動します。

仕様一覧表

品番	EXC-5-5A□□-□□□□□□□-SS
適用ガス	一般・標準・高純度ガス　他
高圧側圧力計	25MPa計又は指定
低圧側圧力計	0.6MPa計,1MPa計,1.6MPa計
入口圧力（P_1）	1.48MPa以下
調整圧力（P_2）	0～0.4MPa,0～0.55MPa,0～0.99MPa
標準流量	100L/m
入口継手	指定
出口継手	指定
付属品	ボンベパッキン(PCTFE)×2枚
オプション	認定仕様、ハンドル付、接点付圧力計、安全弁継手
質量	4.9kg

[備考]　■上記以外の仕様につきましては、ご相談ください。又は、接続継手のご指定がある場合はご指示ください。

品番コード

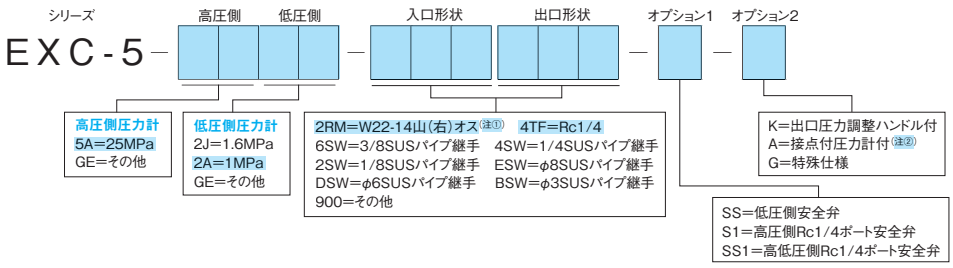

[注意事項]
①入口形状をRc1/4にてご使用の場合、選定コードは2RM（W22-14山（右）オス）としてください（Rc1/4と兼用となっております）。入口形状2RMには、内側にRc1/4を加工しています。
②オプションの接点付圧力計は、高圧側圧力計のみに適用します。また、可燃性ガスには使用できません。