医療機器

FWシリーズ

圧力計付医療用酸素圧力調整器フローウェル

特長

■酸素ガス用の医療用承認機器として携帯用酸素吸入器に対応した製品です。
■酸素ガスの処方流量設定は、最大6 L/minと10 L/minの2機種用意しており、それぞれ少量ずつ12段階に分けられ、所要の流量に調節できます。
■19.6 MPa容器対応で、圧力が19.6 MPaから低下しても特殊減圧機構により、吐出圧力の変動を抑え、流量は常に高精度を保持します。

使用例

外観図

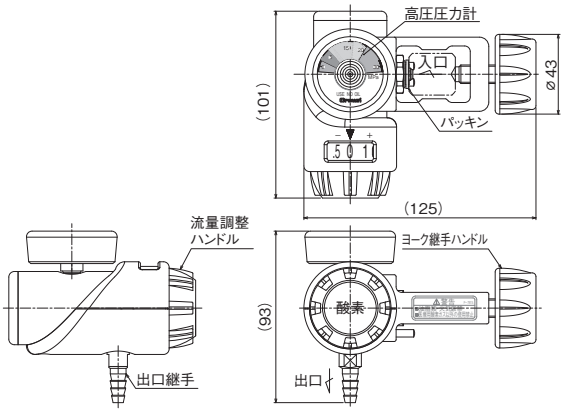

[外観図備考]　■単位：mm　■各寸法は、改良のため予告なく変更することがありますので、ご了承ください。

標準仕様

型式	FW−6Y	FW-10Y
医療機器届出番号	20B2X00025000009号	
適用ガス	医療用酸素ガス[O_2]	
圧力計	30MPa計	
最大入口圧力	20MPa	
出口圧力	0.13MPa	
流量調整範囲	0〜6L/min	0〜10L/min
入口継手	酸素用ヨーク継手	
出口継手	φ7-φ8.5mmホース継手	

流量目盛表

品番	流量目盛[L/min]											
FW−6Y	0	0.25	0.5	0.75	1	1.5	2	2.5	3	4	5	6
FW-10Y	0	0.5	1	2	3	4	5	6	7	8	9	10

※上記以外の仕様については、弊社営業部にお問い合わせください。