PF-4／PF-7シリーズ

小流量用／中流量用計装パネル埋込取付型流量計

特長

■装置機器の組み込み用として設計されたパネル取付用本体埋め込みタイプのPF面積流量計です。
■本製品PF-4、-7シリーズは流量範囲が50L/m以下の標準形流量計PF-4と100～200L/m流量範囲の大形流量計PF-7の大きさの違う2通りを用意しておりますので幅広い用途に対応しております。

用　　途	一般産業・理化学用
設置場所	デスクトップ用
標準流量	流量:100mL/m～200L/m

[外観図備考]
■単位：mm
■各寸法は、改良のため予告なく変更することがありますので、ご了承ください。

PF-4

PF-7

外観図

PF-4

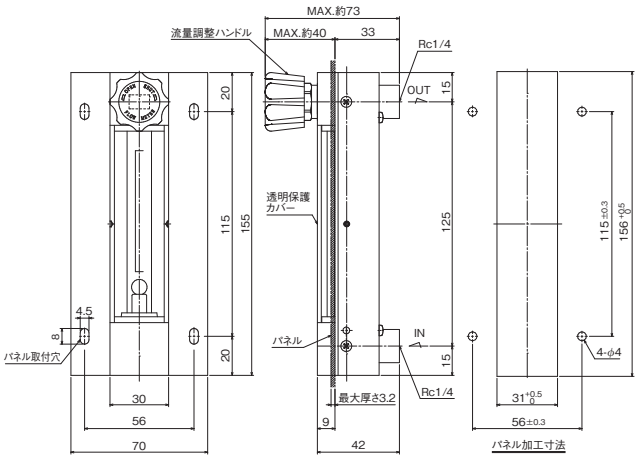

PF-7

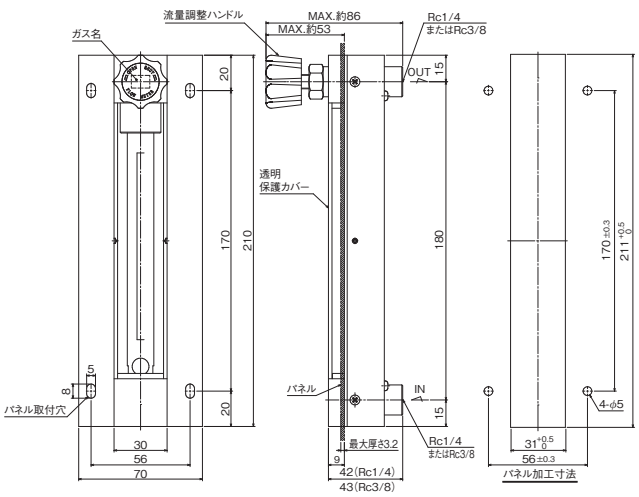

主要部材質

流量計本体	C3604BD
流量計カバー	PMMA
O リング	NBR
目盛管	AS樹脂 または ガラス

仕様一覧表

型式 名称	PF-4 パネル埋込取付小型		PF-7 パネル埋込取付大型	
適用ガス	Ar,N_2,CO_2,O_2,H_2,He　他		Ar,N_2,CO_2,O_2,He　他	
流量範囲 設計圧力/方式	25L/m 0.2MPa/OUT式	100mL/m～30L/m 指定MPa/OUT式	100・150L/m 0.5MPa/OUT式	50L/m～200L/m 指定MPa/OUT式
入口・出口形状	Rc1/4・Rc1/4		Rc1/4・Rc1/4	
流量精度	フルスケール±5%以内		フルスケール±5%以内	
質量	0.6kg		0.8kg	

[備考]　■上記以外の仕様につきましては、別途ご相談ください。